ООО «**Мирянг**»
Ярославское шоссе, д. 124, эт. 1, пом. XI K 9, офис 4С, г. Москва, 129347
Тел.: +7 903 734-67-94
miryang@gmail.com

ООО «Мирянг»

Ассоциация Экспертно-аналитический центр проектировщиков «Проектный портал». Регистрационный номер в реестре членов: П-019-26082009 Выписка из реестра членов саморегулируемой организации от «22» Февраля 2024 г.№ 1021

Заказчик: Мэрия города Ереван

Разработка проектной документации по благоустройству внутри дворовой территории по адресу г. Ереван, ул. Маштоца, д. 28

ПРОЕКТНАЯ ДОКУМЕНТАЦИЯ

2025-БТ-Маштоца-28

Москва
2025

ООО «Мирянг»

Ассоциация Экспертно-аналитический центр проектировщиков «Проектный портал». Регистрационный номер в реестре членов: П-019-26082009 Выписка из реестра членов саморегулируемой организации от «22» Февраля 2024 г.№ 1021

Заказчик: Мэрия города Ереван

Разработка проектной документации по благоустройству внутри дворовой территории по адресу г. Ереван, ул. Маштоца, д. 28

ПРОЕКТНАЯ ДОКУМЕНТАЦИЯ

2025-БТ-Маштоца-28

Генеральный директор Е. О. Пак

ГИП А. Н. Землячев

Москва
2025

Согласовано

Взам. Инв. №

Подп. и дата

Инв. № подл.

СОДЕРЖАНИЕ ТОМА

Обозначение	Наименование	Примечание
ТЛ	Титульный лист	1-2
СТ	Содержание тома	3
СП-1	Ситуационный план. М 1:2000	4
СП-2	Ситуационный план. М 1:500	5
ФТ	Фотофиксация территории	6
ГП	Генеральный план. М 1:200	7
КДО	Конструкция дорожной одежды (КДО)	8-11
МАФ	План расстановки малых архитектурных форм. М 1:500	12
СПС	Сводный план сетей	13
ФО	Фундамент опоры освещения	14
РП	Разбивочный план. М 1:200. Привязка МАФ к территории	15
В	Визуализации	16-20
ВОР	Ведомость объемов работ	22-23

Ситуационный план М 1:2000

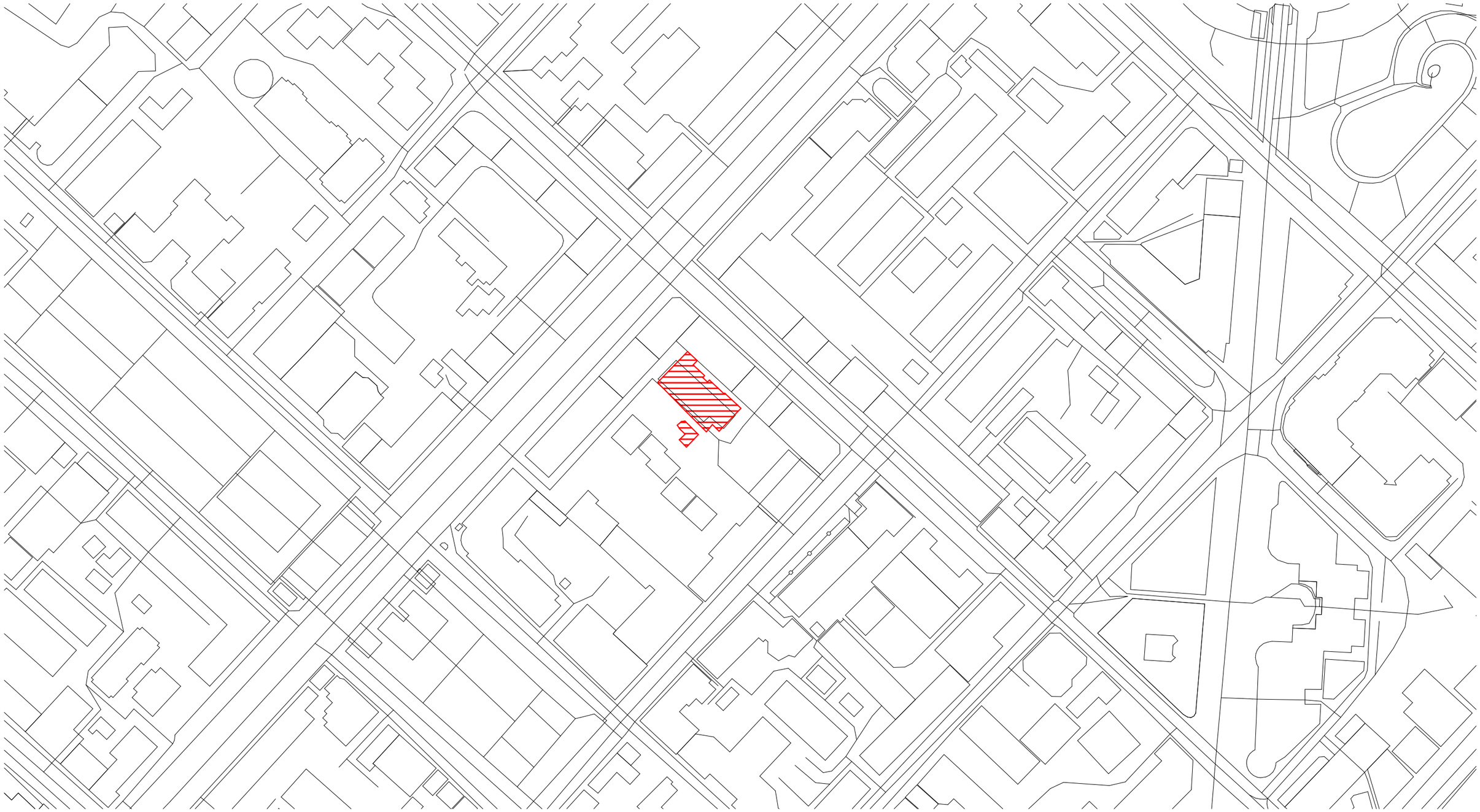

Условные обозначения:

Границы проектирования

Изм.	Кол.уч.	Лист	№док.	Подп.	Дата

2025-БТ-Маштоца-28

Маштоца 28, г. Ереван

Проект благоустройства дворов в г. Ереван

Стадия	Лист	Листов
	04	23

Ситуационный План М 1:2000

MIRYANG

Согласовано

Взам. инв. №

Подп. и дата

Инв. № подл.

Формат А3 297 x 420

Ситуационный план М 1:500

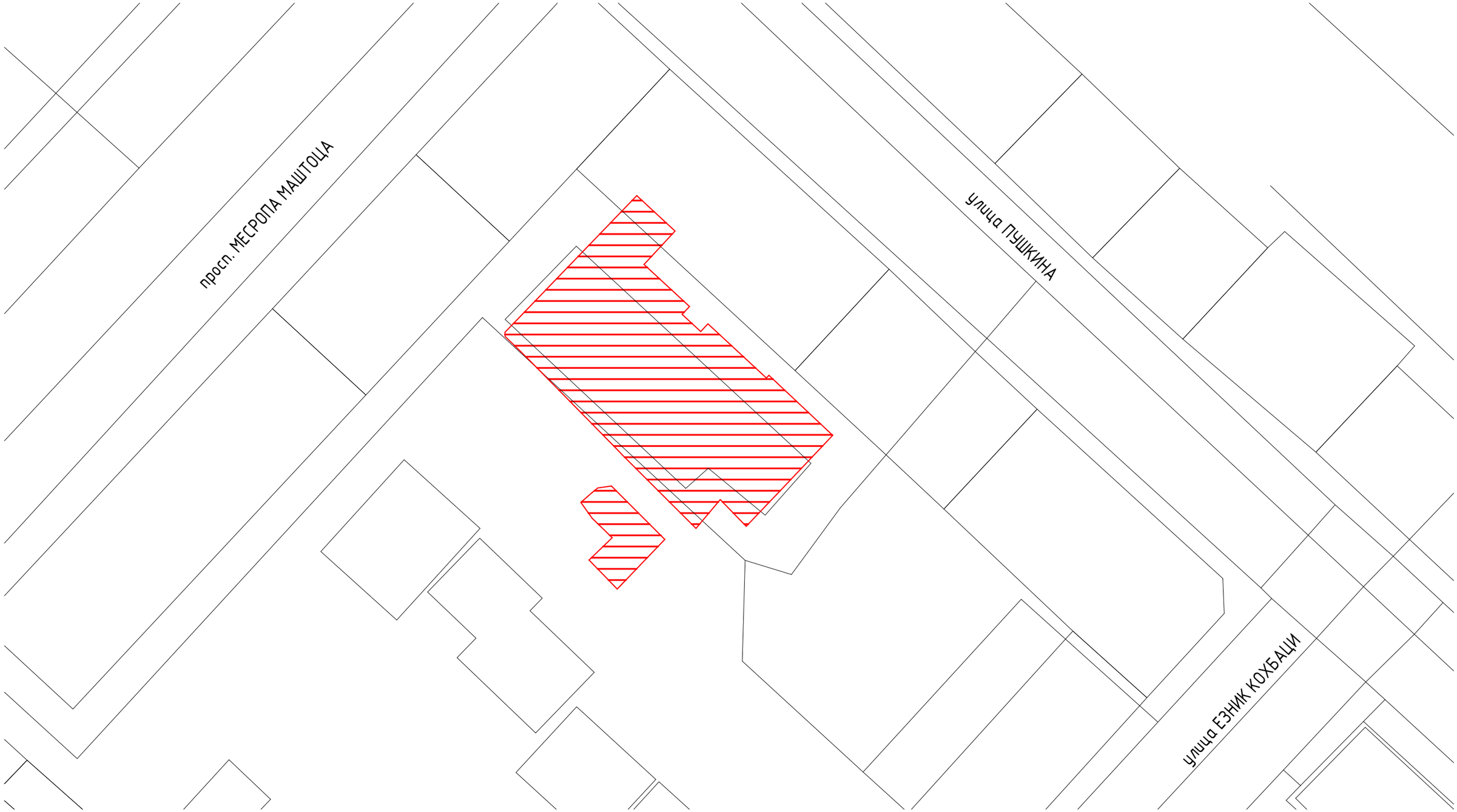

Условные обозначения:

Границы проектирования

Изм.	Кол.уч.	Лист	№док.	Подп.	Дата

2025-БТ-Маштоца-28

Маштоца 28, г. Ереван

Проект благоустройства дворов в г. Ереван

Стадия	Лист	Листов
	05	23

Ситуационный план М 1:500

MIRYANG

Согласовано

Взам. инв. №

Подп. и дата

Инв. № подл.

Формат А3 297 x 420

Фотофиксация территории

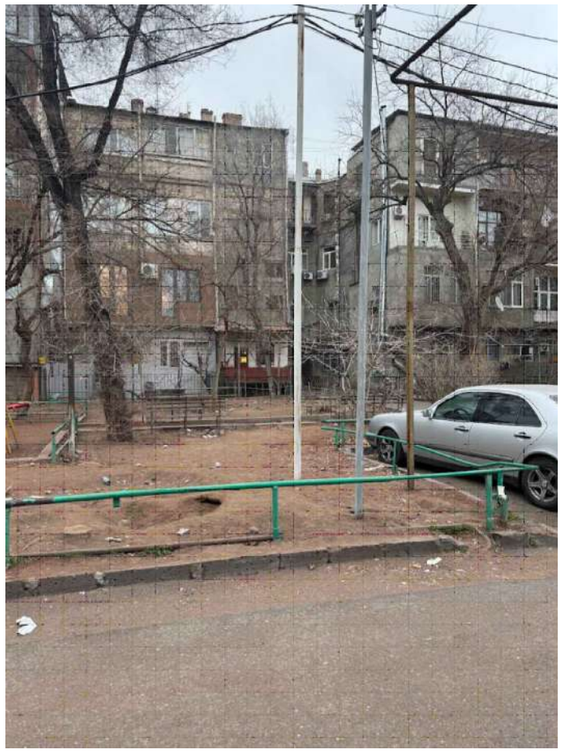

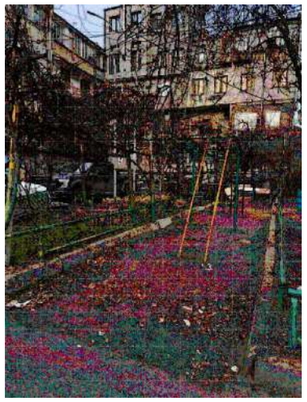

						2025-БТ-Маштоца-28		
						Маштоца 28, г. Ереван		
Изм.	Кол.уч.	Лист	№ док.	Подп.	Дата			
						Проект благоустройства дворов в г. Ереван	Стадия	Лист	Листов
								06	23
						Фотофиксация территории	MIRYANG		

Существующее положение М 1:200

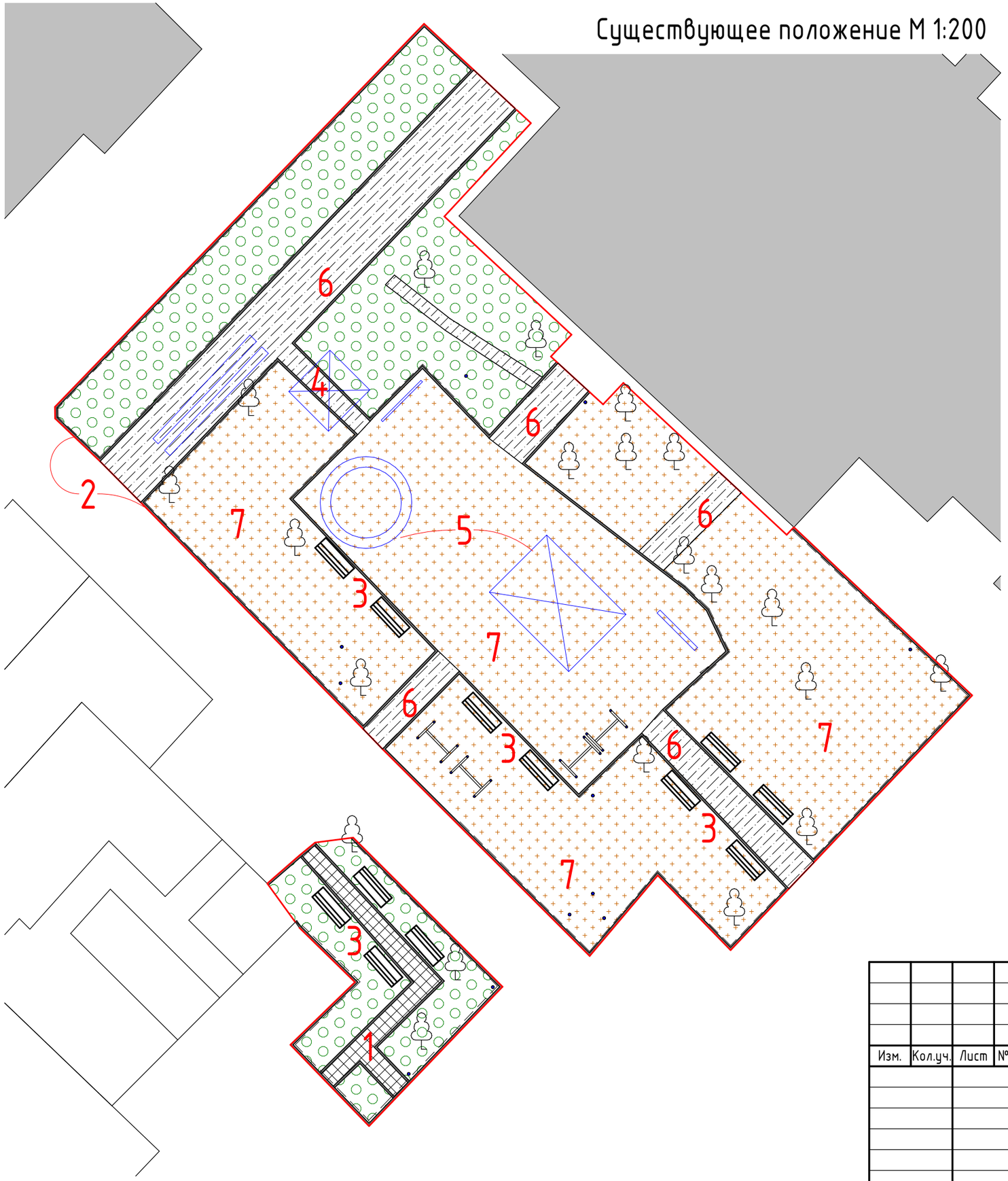

Условные обозначения:

- Границы проектирования
- Ограждение
- Объекты капитальных сооружений и существующие МАФы
- Озеленение
- Грунт
- Бортовой камень
- Бетонные покрытия
- Существующие деревья
- Существующие столбы
- Уличные скамейки

Примечание:
План существующего положения также является планом демонтажа.
К демонтажу подлежат существующие элементы, такие как:

1. Сущ. плитка
2. Сущ. бортовые камни
3. Уличные лавки в кол-ве 12 шт.
4. Беседка и ее основание
5. Всё сущ. детское и прочее оборудование внутри границы проектирования
6. Бетонные покрытия
7. Грунтовые и прочие покрытия на внутри границы проектирования

Общая площадь территории в пределах границы - 950 м2

Изм.	Кол.уч.	Лист	№док.	Подп.	Дата	2025-БТ-Маштоца-28		
						Маштоца 28, г. Ереван		
						Проект благоустройства дворов в г. Ереван	Стадия	Лист: 07 / Листов: 23
						Существующее положение М 1:200	MIRYANG	

Согласовано

Взам. инв. №

Подп. и дата

Инв. № подл.

Формат А3 297 x 420

Генеральный план М 1:200

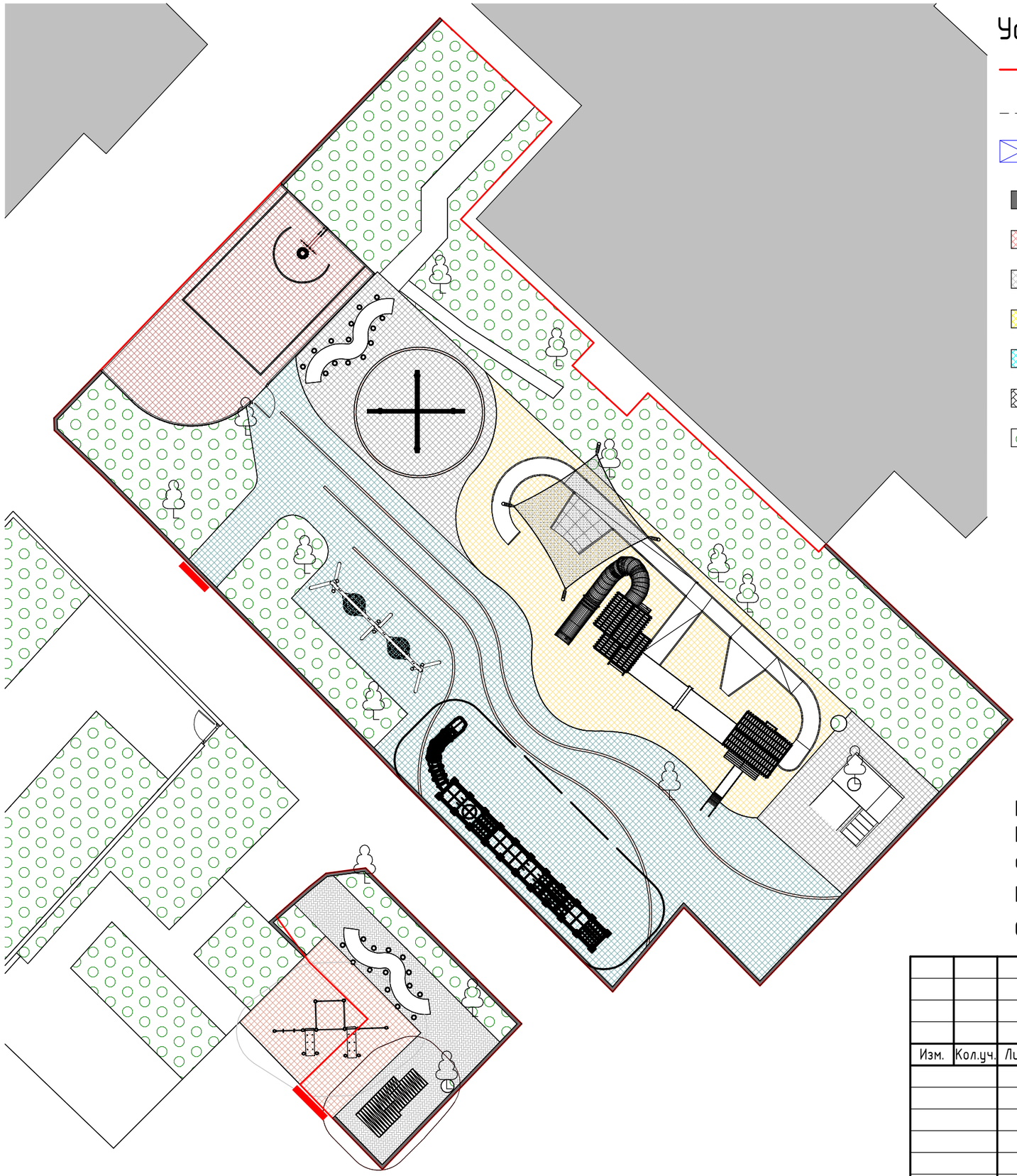

Условные обозначения:

- Границы проектирования
- Ограждение
- Объекты капитальных сооружений
- Бортовой камень
- Резиновое покрытие 1 спортивная зона
- Резиновое покрытие 2
- Резиновое покрытие 3 активная игровая зона
- Резиновое покрытие 4
- Брусчатка
- Озеленение
- Деревья
- Существующие столбы
- Пониженный бортовой камень для МГН

Примечание:
Генеральный план М 1/200 также отображает план покрытий - см. условные обозначения

Проектируемая площадь

Общая площадь территории в пределах границы - 950,0 м2

Согласовано

Взам. инв. №

Подп. и дата

Инв. № подл.

Изм.	Кол.уч.	Лист	№док.	Подп.	Дата	2025-БТ-Маштоца-28		
						Маштоца 28, г. Ереван		
						Проект благоустройства дворов в г. Ереван	Стадия	Лист: 08 / Листов: 23
						Генеральный план М 1:200	MIRYANG	

Формат А3 297 x 420

Конструкция дорожной одежды с покрытием из бетонной брусчатки М 1:20

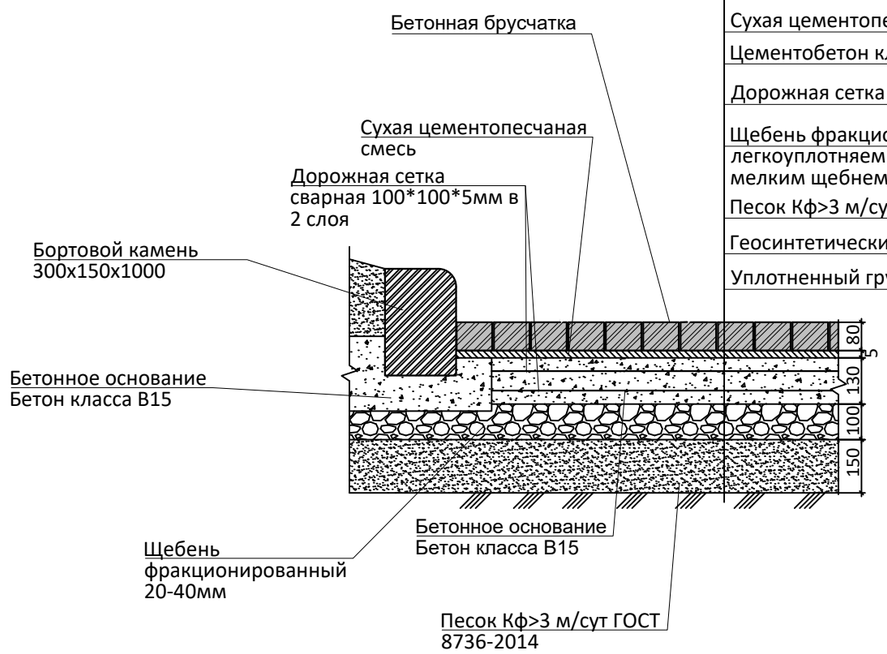

Бетонная брусчатка	60 мм
Сухая цементопесчаная смесь ТУ 400-24-114-91	50 мм
Цементобетон класса В 15 по ГОСТ 26633-91*	130 мм
Дорожная сетка сварная 100*100*5мм в 2 слоя	
Щебень фракционированный 20-40мм (м600)	100 мм
легкоуплотняемый с заклинкой фракционированным мелким щебнем 5-20мм (м600)	
Песок Кф>3 м/сут ГОСТ 8736-2014	150 мм
Геосинтетический тканый рулонный материал Геолен 130	
Уплотненный грунт	

Конструкция дорожной одежды с травмобезопасным покрытием М 1:20

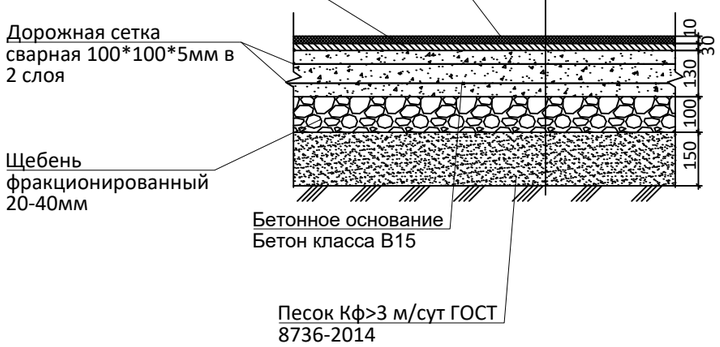

Травмобезопасное покрытие (EPDM крошка)	10 мм
Резиновая крошка	30 мм
Цементобетон класса В 15 по ГОСТ 26633-91*	130 мм
Дорожная сетка сварная 100*100*5мм в 2 слоя	
Щебень фракционированный 20-40мм (м600)	100 мм
легкоуплотняемый с заклинкой фракционированным мелким щебнем 5-20мм (м600)	
Песок Кф>3 м/сут ГОСТ 8736-2014	150 мм
Геосинтетический тканый рулонный материал Геолен 130	
Уплотненный грунт	

Изм.	Кол.уч.	Лист	№ док.	Подп.	Дата	2025-БТ-Маштоца-28		
						Маштоца 28, г. Ереван		
						Проект благоустройства дворов в г. Ереван	Стадия	Лист: 09 / Листов: 23
						Конструкция дорожной одежды (КДО)	MIRYANG	

Конструкция фундаментов элементов спортивного и игрового оборудования на травмобезопасном покрытии М 1:20

Травмобезопасное покрытие (EPDM крошка)	10 мм
Резиновая крошка	20 мм
Бетон В-15 ГОСТ 26633-2012, армированный металлической сеткой 100*100*5	130 мм
Щебень фракционированный 20-40мм (м600) легкоуплотняемый с заклинкой фракционированным мелким щебнем 5-20мм (м600)	100 мм
Песок Кф>3 м/сут ГОСТ 8736-2014	300 мм
Геосинтетический тканый рулонный материал Геолен 130	
Уплотненный грунт	

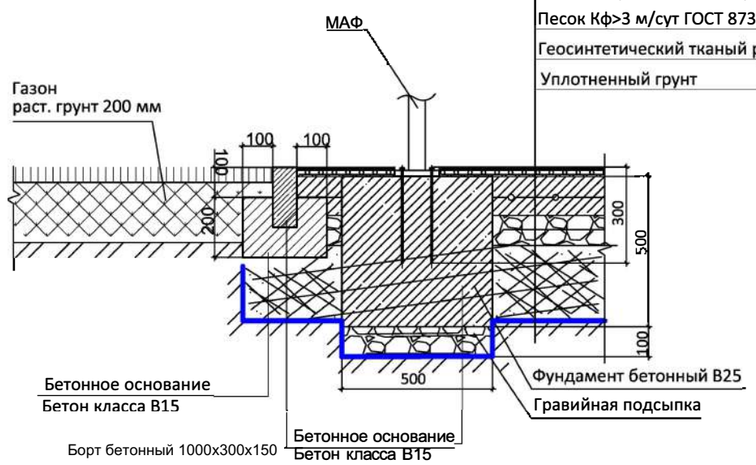

Конструкция ограждения на травмобезопасном покрытии спортивных площадок М 1:20

Травмобезопасное покрытие (EPDM крошка)	10 мм
Резиновая крошка	20 мм
Бетон В-15 ГОСТ 26633-2012, армированный металлической сеткой 100*100*5	130 мм
Щебень фракционированный 20-40мм (м600) легкоуплотняемый с заклинкой фракционированным мелким щебнем 5-20мм (м600)	100 мм
Песок Кф>3 м/сут ГОСТ 8736-2014	300 мм
Геосинтетический тканый рулонный материал Геолен 130	
Уплотненный грунт	

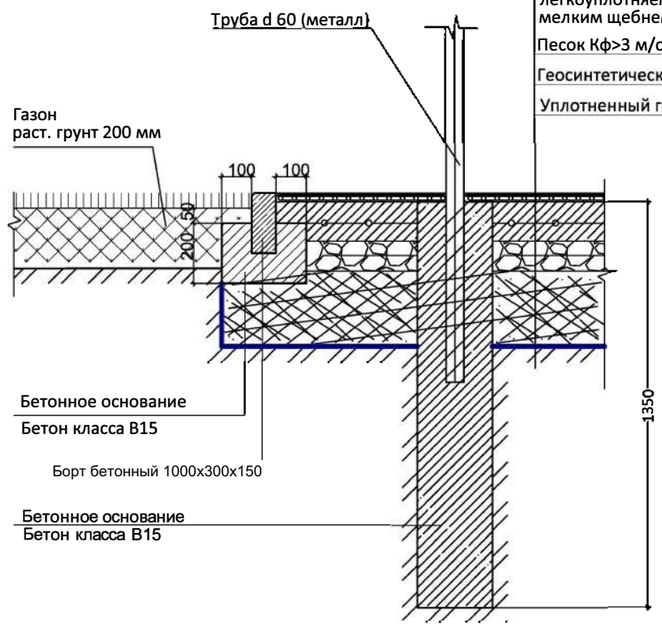

Конструкция фундаментов элементов спортивного и игрового оборудования на травмобезопасном покрытии М 1:20

Травмобезопасное покрытие (EPDM крошка)	10 мм
Резиновая крошка	20 мм
Бетон В-15 ГОСТ 26633-2012, армированный металлической сеткой 100*100*5	130 мм
Щебень фракционированный 20-40мм (м600) легкоуплотняемый с заклинкой фракционированным мелким щебнем 5-20мм (м600)	100 мм
Песок Кф>3 м/сут ГОСТ 8736-2014	300 мм
Геосинтетический тканый рулонный материал Геолен 130	
Уплотненный грунт	

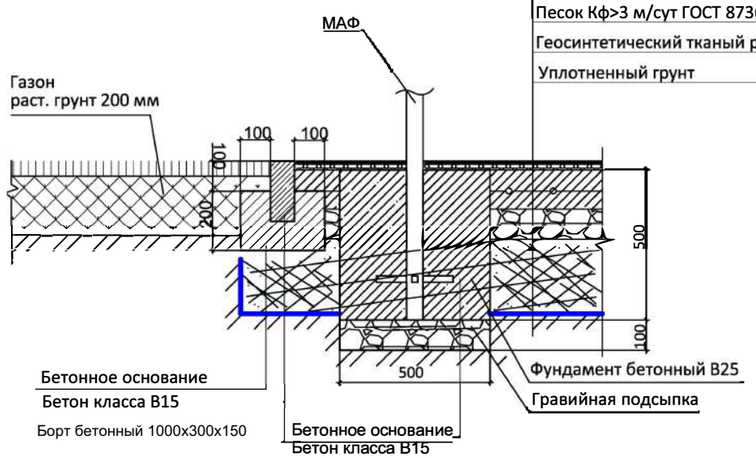

Согласовано

Взамин№

Подп. и дата

Инв№подл

Изм	Кол.уч.	Лист	№док.	Подп.	Дат	2025-БТ-Маштоца-28
						Маштоца 28, г. Ереван
						Проект благоустройства дворов в г. Ереван — Стадия: — Лист: 10 — Листов: 23
						Конструкции устройства МАФ на покрытиях М 1:20 — MIRYANG

Формат А3 297х

Конструкция устройства скамьи на травмобезопасном покрытии детских и спортивных площадок М 1:20

Травмобезопасное покрытие (EPDM крошка)	10 мм
Резиновая крошка	20 мм
Бетон В-15 ГОСТ 26633-2012, армированный металлической сеткой 10*10*2	130 мм
Щебень фракционированный 20-40мм (м600) легкоуплотняемый с заклинкой фракционированным мелким щебнем 5-20мм (м600)	100 мм
Песок Кф>3 м/сут ГОСТ 8736-2014	300 мм
Геосинтетический тканый рулонный материал Геолен 130	
Уплотненный грунт	

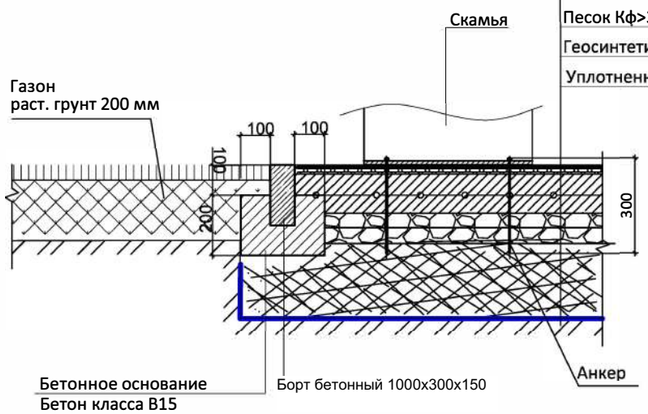

Конструкция фундаментов элементов спортивного и игрового оборудования на травмобезопасном покрытии М 1:20

Травмобезопасное покрытие (EPDM крошка)	10 мм
Резиновая крошка	20 мм
Бетон В-15 ГОСТ 26633-2012, армированный металлической сеткой 100*100*8	130 мм
Щебень фракционированный 20-40мм (м600) легкоуплотняемый с заклинкой фракционированным мелким щебнем 5-20мм (м600)	100 мм
Песок Кф>3 м/сут ГОСТ 8736-2014	300 мм
Геосинтетический тканый рулонный материал Геолен 130	
Уплотненный грунт	

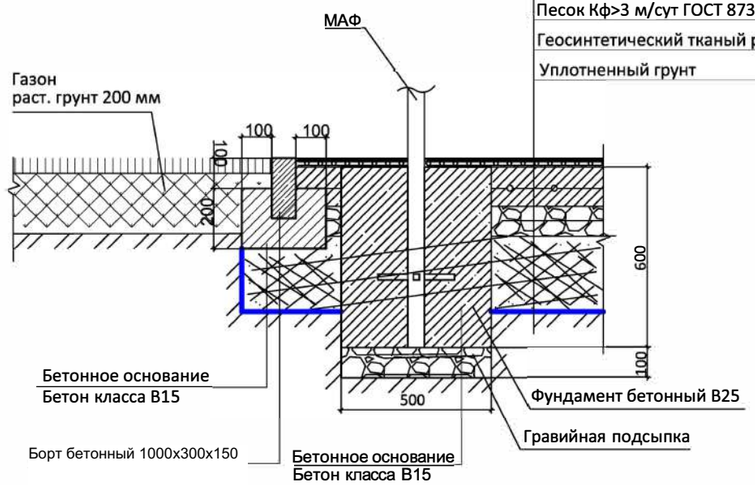

Конструкция устройства скамьи на покрытии из бетонной плитки с возможностью проезда М 1:20

Тротуарная бетонная плитка,	60 мм
Сухая цементопесчаная смесь ТУ 400-24-114-91	50 мм
Бетон В-15 ГОСТ 26633-2012, армированный металлической сеткой 10*10*2 в 1 слой	120 мм
Песок Кф>3 м/сут ГОСТ 8736-2014	200 мм
Полотно иглопробивное для дорожного строительства Дорнит-2	
Уплотненный грунт	

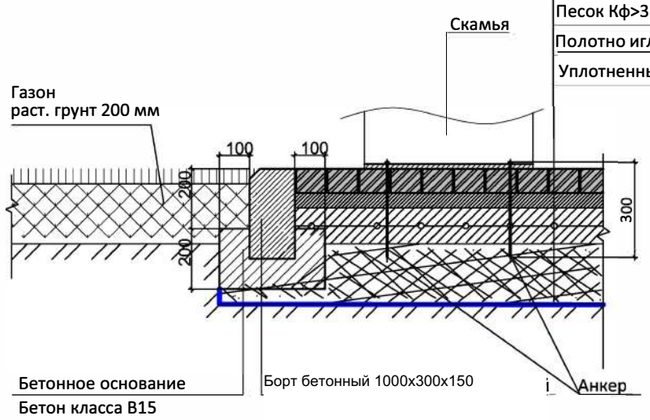

Согласовано

Взамин №

Подпись дата

Инв № подл

Изм	Кол.уч.	Лист	№ док.	Подп.	Дата	2025-БТ-Маштоца-28		
						Маштоца 28, г. Ереван		
						Проект благоустройства дворов в г. Ереван	Стадия	Листов
							11	23
						Конструкции устройства МАФ на покрытиях М 1:20	MIRYANG	

Формат А3 297х

Конструкция устройства урны на травмобезопасном покрытии детских и спортивных площадок М 1:20

Травмобезопасное покрытие (EPDM крошка)	10 мм
Резиновая крошка	20 мм
Бетон В-15 ГОСТ 26633-2012, армированный металлической сеткой 10*10*2	130 мм
Щебень фракционированный 20-40мм (м600) легкоуплотняемый с заклинкой фракционированным мелким щебнем 5-20мм (м600)	100 мм
Песок Кф>3 м/сут ГОСТ 8736-2014	300 мм
Геосинтетический тканый рулонный материал Геолен 130	
Уплотненный грунт	

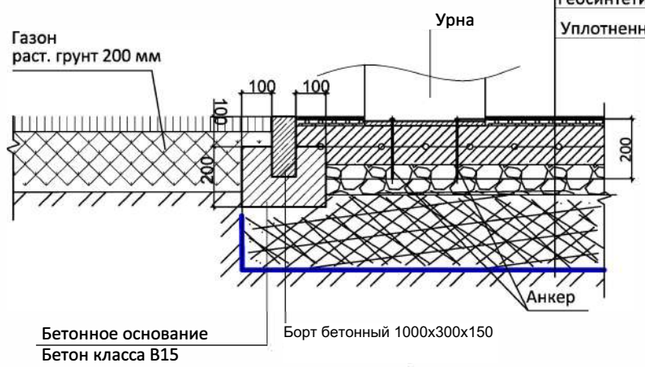

Конструкция устройства скамьи на бетонных площадках М 1:20

Бетон В-15 ГОСТ 26633-2012, армированный металлической сеткой 10*10*2 с пластифицирующей добавкой полипласт сп-1	100 мм
Щебень фракционированный 20-40мм (м600) легкоуплотняемый с заклинкой фракционированным мелким щебнем 5-20мм (м600)	150 мм
Песок Кф>3 м/сут ГОСТ 8736-2014	300 мм
Геосинтетический тканый рулонный материал Геолен 130	
Уплотненный грунт	

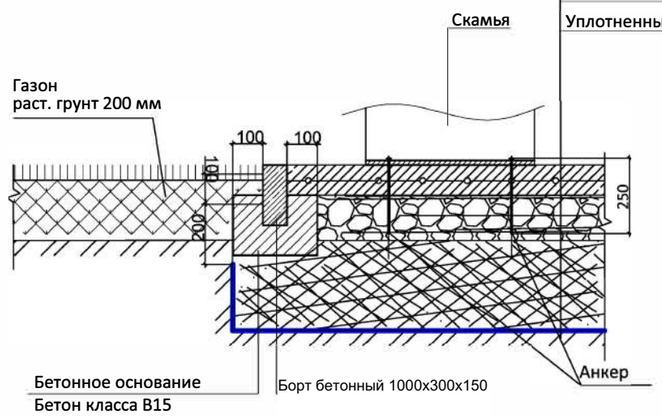

Конструкция устройства урны на бетонных площадках М 1:20

Бетон В-15 ГОСТ 26633-2012, армированный металлической сеткой 10*10*2 с пластифицирующей добавкой полипласт сп-1	100 мм
Щебень фракционированный 20-40мм (м600) легкоуплотняемый с заклинкой фракционированным мелким щебнем 5-20мм (м600)	150 мм
Песок Кф>3 м/сут ГОСТ 8736-2014	300 мм
Геосинтетический тканый рулонный материал Геолен 130	
Уплотненный грунт	

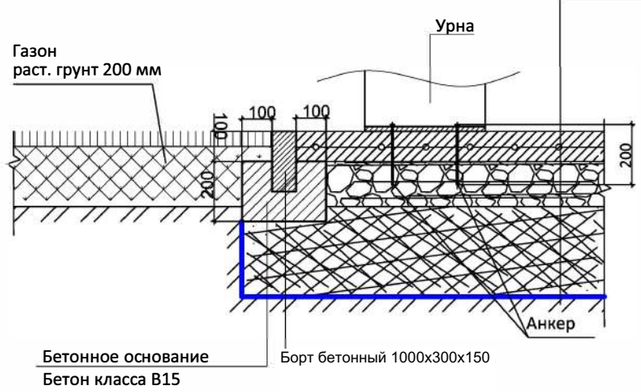

Согласовано

Взамин №

Подпись дата

Инв № подл

Изм	Кол.уч.	Лист	№ док.	Подп.	Дата

2025-БТ-Маштоца-28

Маштоца 28, г. Ереван

Проект благоустройства дворов в г. Ереван

Стадия	Лист	Листов
	12	23

Конструкции устройства МАФ на покрытиях М 1:20

MIRYANG

Формат А3 297х

План расстановки малых архитектурных форм М 1:500

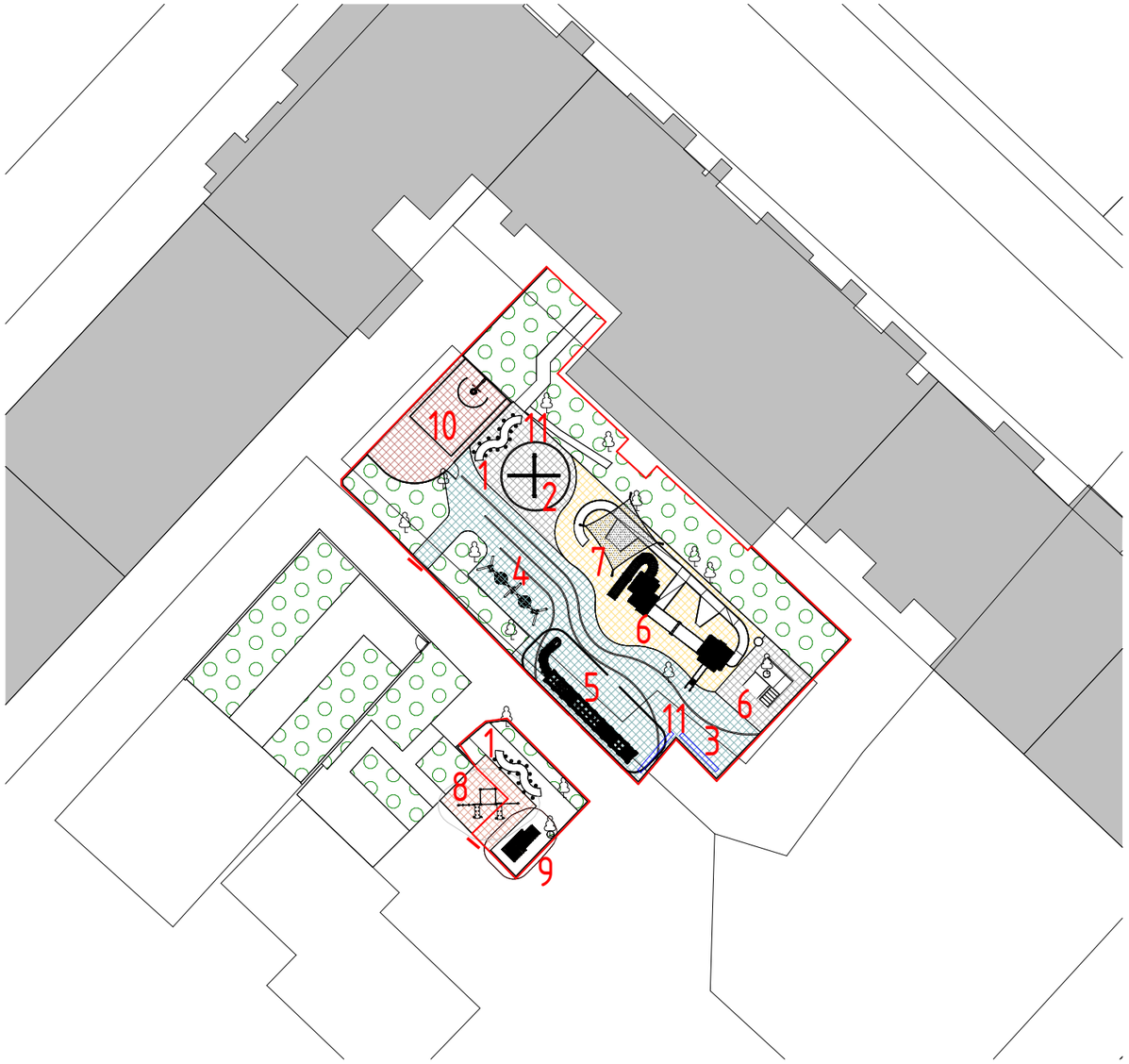

Ведомость игрового оборудования

№	Наименование	Изображение	Размеры	Кол-во	Производитель
1	Уникальный уличный стол		5,7 x 1,8 x 0,8 м	2	
2	Качели-балансир		4,7 x 4,1x 3,3 м	1	ROMAN GROUP
3	Лавка металлическая		4,4 x 0,4x 0,5 м	2	PUNTO GROUP
4	Качель с двумя гнездами КЛ-009		6,9 x 1,9 x 2,7 м	1	KUBI STUDIO
5	Игровой комплекс + уникальная игровая конструкция		11,7 x 4,0 x 5,3 м	1	ROMAN GROUP
6	Уникальный игровой домик с отверстием для дерева		3,0 x 3,2 x 3,0 м	1	
7	Уникальный навес над оборудованием		4,4 x 4,5 x 3 м	1	
8	Спортивный комплекс		5,4 x 3,0 x 2,6 м	1	ROMAN GROUP
9	Лазательный комплекс		4,1 x 2,2 x 0,9 м	1	ROMAN GROUP

Условные обозначения:

- Границы проектирования
- Объекты капитальных сооружений
- К — Канализация
- Деревья

№	Наименование	Изображение	Размеры	Кол-во	Производитель
10	Уникальная спортивная площадка	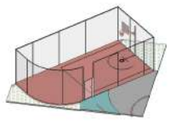	6,0 x 11,9 x 4,0 м	1	
11	Металлическая уличная урна с крышкой		0,5 x 0,5 x 0,8 м	3	

Согласовано

Взам. инв. №

Подп. и дата

Инв. № подл.

Изм.	Кол.уч.	Лист	№док.	Подп.	Дата

2025-БТ-Маштоца-28

Маштоца 28, г. Ереван

Проект благоустройства дворов в г. Ереван

Стадия	Лист	Листов
	13	23

План расстановки малых архитектурных форм М 1:500

MIRYANG

Формат А3 297 x 420

Сводный план инженерных сетей

Условные обозначения

- Опора освещения
- Поливочный кран
- направление уклона покрытия. Уклон не менее 5%
- сеть наружного освещения
- сеть водопровода

Изм.	Кол.уч.	Лист	№док.	Подп.	Дата

2025-БТ-Маштоца-28

Маштоца 28, г. Ереван

Проект благоустройства дворов в г. Ереван

Стадия	Лист	Листов
	14	23

Сводный план инженерных сетей

MIRYANG

Согласовано

Взам. инв. №

Подп. и дата

Инв. № подл.

Формат А3 297 x 420

Схема расположения фундамента

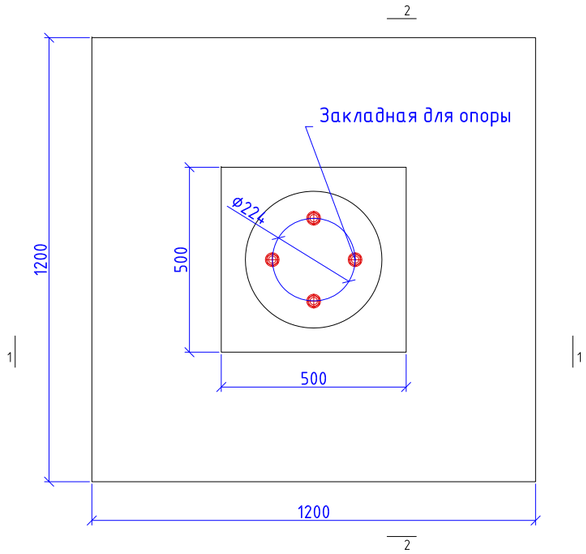

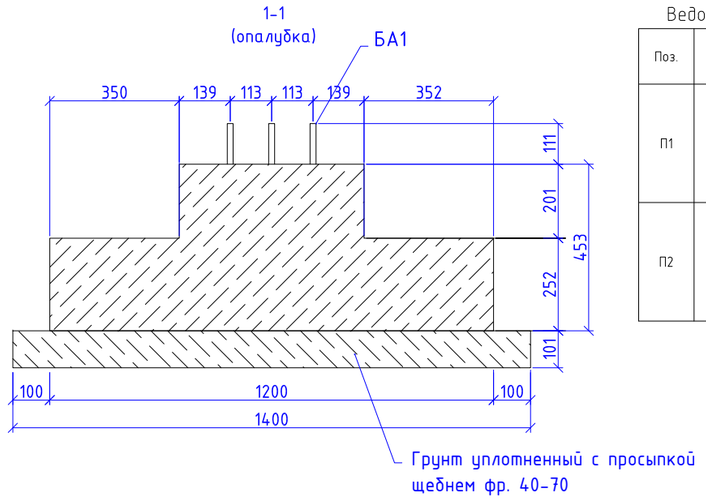

Ведомость деталей

Поз.	Эскиз
П1	300; 150; 300
П2	300; 170; 300

Спецификация арматурных изделий

Марка изделия	Поз. дет.	Наименование	Кол.	Масса 1 дет., кг	Масса изделия, кг.
КП-1	1	10-А500с ГОСТ Р 52544-2006 L=660 мм.	8	0,41	6,8
	2	10-А500с ГОСТ Р 52544-2006 L=470 мм.	12	0,29	

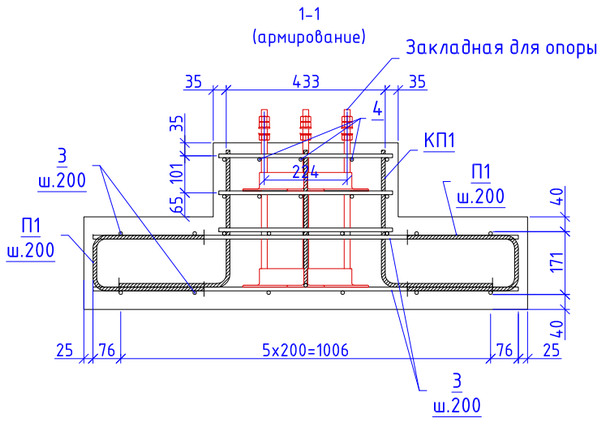

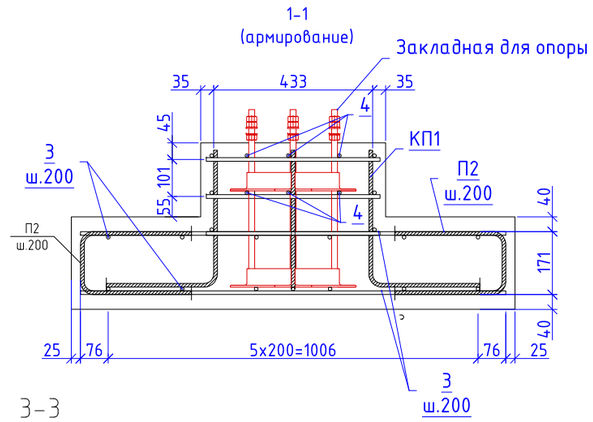

Спецификация элементов монолитного фундамента опоры "Тверь 6м"

Поз.	Обозначение	Наименование	Кол.	Масса ед. кг	Примечание
		Сборочные единицы			
КП-1		Каркас пространственный КП-1	1	6,8	6,8
		Детали			
П1	ГОСТ Р 52544-2006	10-А500с L=750 мм	6	0.46	2,76
П2	ГОСТ Р 52544-2006	10-А500с L=770 мм	6	0.48	2,88
		Отдельные стержни			
3	ГОСТ Р 52544-2006	10-А500с L=1150 мм	24	0.71	17,04
4	ГОСТ Р 52544-2006	10-А500с L=470 мм	12	0.29	3,48
		Материалы			
	ГОСТ 26633-2012	Бетон кл. В20 F75 W4	0,41		$м^3$

Примечание:
1. Фундаментные болты в ведомость расхода стали не включены.
2. Ведомость расхода стали приведена для одного фундамента.
3. Порядок армирования фундамента:
- установка нижней сетки поз.3;
- установка каркаса КП-1;
- установка анкерного блока;
- установка верхней сетки поз.3;
- установка стержней поз.4, кроме верхнего ряда;
- выверка анкерного блока, с креплением его к стержням поз.4;
- установка верхнего ряда стержней поз.4.
4. Стержни поз. 3, 4 вязать к каркасу КП-1 отожжённой вязальной проволокой.
5. Размеры гнутых деталей указаны по наружным граням.
6. Диаметр оправки арматуры принять: - для стержней периодического профиля 5ds; - для гладких стержней - 2,5ds, (ds - диаметр стержня)

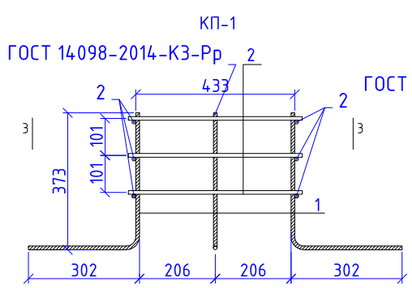

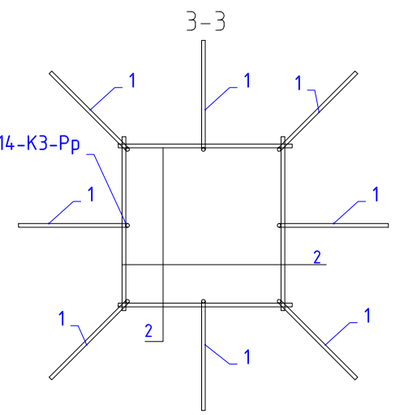

Ведомость расхода стали, кг

Марка элемента	Изделия арматурные			Всего
	Арматура класса			
	А500с			
	ГОСТ Р 52544-2006			
	ø10	ø14	Итого	
Фундамент опоры "Тверь 6м"	33		33,0	33

Изм.	Кол.уч.	Лист	№ док.	Подп.	Дата

2025-БТ-Маштоца-28

Маштоца 28, г. Ереван

Проект благоустройства дворов в г. Ереван

Стадия	Лист	Листов
	16	23

Фундамент опор освещения

MIRYANG

Согласовано

Взам. инв. №

Подпись и дата

Инв. № подл.

Разбивочный план М 1:200. Привязка МАФ к территории

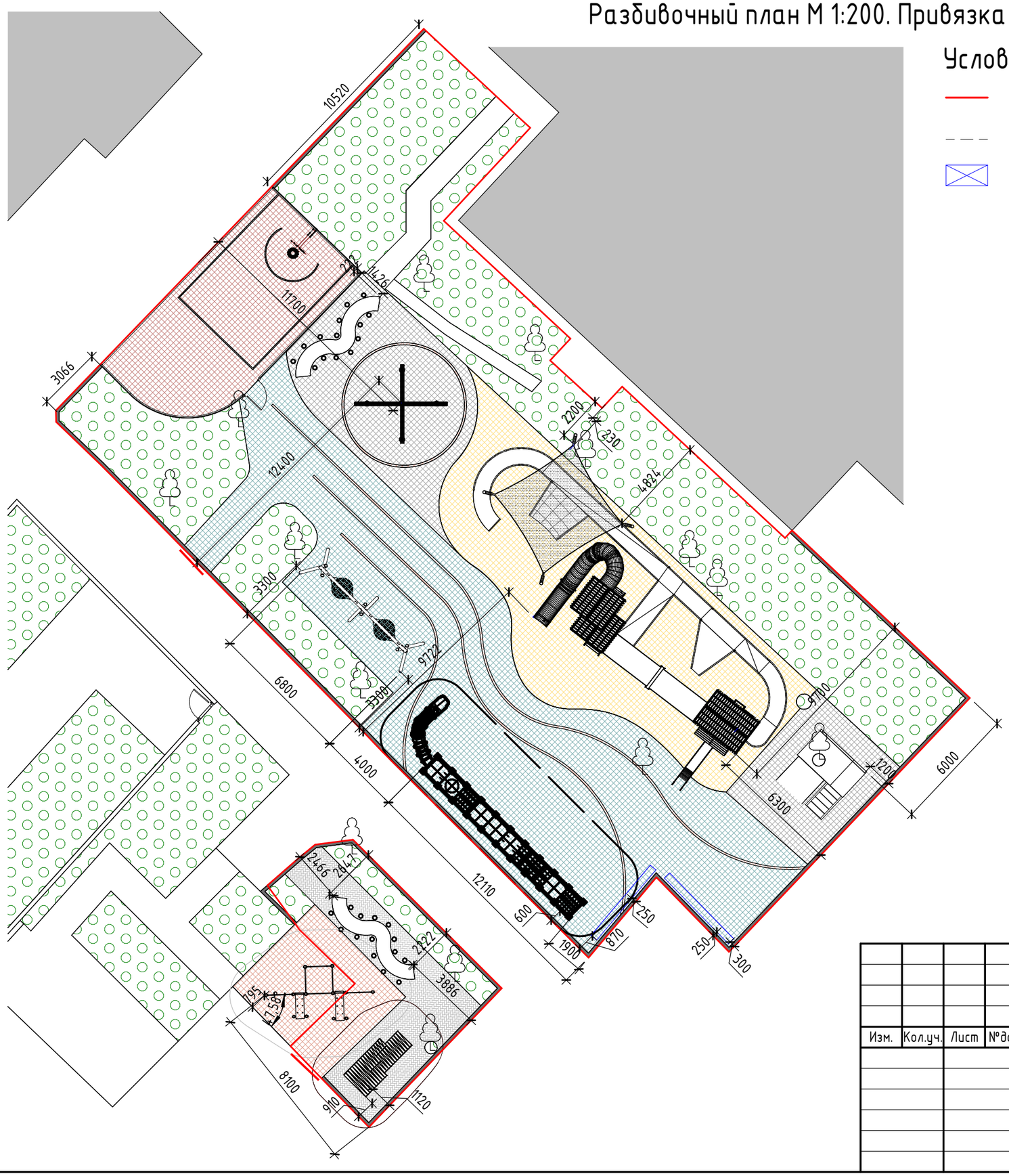

Условные обозначения:

- Границы проектирования
- Ограждение
- Объекты капитальных сооружений

Согласовано	
Взам. инв. №	
Подп. и дата	
Инв. № подл.	

Изм.	Кол.уч.	Лист	№док.	Подп.	Дата

2025-БТ-Маштоца-28

Маштоца 28, г. Ереван

Проект благоустройства дворов в г. Ереван

Стадия	Лист	Листов
	16	23

Разбивочный план М 1:200

MIRYANG

Формат А3 297 x 420

Изм.	Кол.уч.	Лист	№ док.	Подп.	Дата	2025-БТ-Маштоца-28		
						Маштоца 28, г. Ереван		
						Проект благоустройства дворов в г. Ереван	Стадия	Лист	Листов
								17	23
						Визуализация проектных решений	MIRYANG	

Изм.	Кол.уч.	Лист	№ док.	Подп.	Дата	2025-БТ-Маштоца-28		
						Маштоца 28, г. Ереван		
						Проект благоустройства дворов в г. Ереван	Стадия	Лист	Листов
								18	23
						Визуализация проектных решений	MIRYANG	

Изм.	Кол.уч.	Лист	№ док.	Подп.	Дата	2025-БТ-Маштоца-28		
						Маштоца 28, г. Ереван		
						Проект благоустройства дворов в г. Ереван	Стадия	Лист	Листов
								19	23
						Визуализация проектных решений	MIRYANG		

Изм.	Кол.уч.	Лист	№ док.	Подп.	Дата	2025-БТ-Маштоца-28		
						Маштоца 28, г. Ереван		
						Проект благоустройства дворов в г. Ереван	Стадия	Лист	Листов
								20	23
						Визуализация проектных решений	MIRYANG	

Изм.	Кол.уч.	Лист	№ док.	Подп.	Дата	2025-БТ-Маштоца-28		
						Маштоца 28, г. Ереван		
						Проект благоустройства дворов в г. Ереван	Стадия	Лист	Листов
								21	23
						Визуализация проектных решений	MIRYANG	

Документ	Ведомость объемов работ
Версия	1_01
Наименование объекта капитального строительства	Благоустройство внутри дворовой территории
Ведомость объемов работ №	2025-БТ-Маштоца-28-ВОР
Основание((наименование раздела (подраздела) ПД))	2025-БТ-Маштоца-28
Дата составления	18.03.2025
Составил ФИО	С.В. Зашихина
Составил должность	инженер
Проверил ФИО	Е.О. Пак
Проверил должность	генеральный директор

№ п.п.	Наименование работ, ресурсов, затрат по проекту	Ед. изм.	Объем работ / Количество	Формула расчета объемов работ и расхода материалов, потребности ресурсов	Ссылка на чертежи, спецификации в проектной документации	Наименование файла	Номер страниц (через пробел)	Дополнительная информация (комментарий)
1	2	3	4	5	6	6.1	6.2	7
Благоустройство внутри дворовой территории								
Демонтажные работы:								
1	Демонтаж существующего ограждения	мп/т	160,00/1,34	128+32	2025-БТ-Маштоца-28		07	
2	Демонтаж существующего бордюрного камня	мп	343,60	273,7+69,9	2025-БТ-Маштоца-28		07	
3	Демонтаж существующего плиточного покрытия	м2/т	15,74/3	15,74	2025-БТ-Маштоца-28		07	
4	Демонтаж сущ. Лавок	шт/т	12,00/1,2	8+4	2025-БТ-Маштоца-28		07	
5	Демонтаж бетонного основания беседки 0,2м	м3/т	0,80/2	0,2х4	2025-БТ-Маштоца-28		07	
6	Демонтаж беседки (деревян) с основанием 2мх2м	м3/т	3,60/1,62	12х30%	2025-БТ-Маштоца-28		07	
7	Демонтаж существующего оборудования	м3/т	4,80/9,6	24 м2х20%	2025-БТ-Маштоца-28		07	
8	Демонтаж бетонного покрытия	м2/т	117,50/47		2025-БТ-Маштоца-28		07	
9	Демонтаж существующих покрытий 0,2м	м2/м3	567,30/113,46		2025-БТ-Маштоца-28		07	
10	Демонтаж существующего газона (снятие плодородного слоя грунта 0,2м)	м2/м3	205,8/41,16		2025-БТ-Маштоца-28		07	
Благоустройство								
1	Установка ограждения баск.площадки, 1 калитка	мп	36,00	35+1	2025-БТ-Маштоца-28		11	
2	Устройство калитки	мп	1,00		2025-БТ-Маштоца-28		11	
3	Вертикальные столбы (5000х60х60)	шт	19,00		2025-БТ-Маштоца-28		11	Труба стальная профильная 60х60х3
4	Вертикальные составляющие секций l=4000	мп/шт	35/ 38	((35/2)+1)х2			11	Уголок №3 ГОСТ 8509-93
5	Горизонтальные составляющие секций l=2000	мп/шт	70/ 35	35х2	2025-БТ-Маштоца-28		11	Уголок №3 ГОСТ 8509-93
6	Сетка рабица. Секциями 2000х4000	шт	18,00				11	
7	Вертикальные составляющие на калитку l=2000	шт	2,00				11	Уголок №3 ГОСТ 8509-93
8	Горизонтальные составляющие на калитку l=1000	шт	2,00				11	Уголок №3 ГОСТ 8509-93
9	Замок "задвижка" на калитку	шт	1,00				11	
10	Набор петель для калитки (2 петли)	шт	2,00				11	
11	Сетка рабица на калитку 1000х2000	шт	1,00				11	
12	Бетон для бетонирования столбов ограждения h=0,5м	м3	0,38	19*0,04*0,5			11	В15
13	**Устройство бордюрного камня (300х**150**х1000)**	**мп**	109,00	78,7+30,3	2025-БТ-Маштоца-28		9	
14	Устройство бордюрного камня (с пониженным бортом для МГН)	**мп**	2,60	1,3*2	2025-БТ-Маштоца-28		9	
15	Песок Кф не менее 3мм/сут ГОСТ 8726-2014 (0,15м)	м3	6,54	0,4*0,15*109	2025-БТ-Маштоца-28		9	
16	Щебень фракции 20/40 мм (0,1м)	м3	4,36	0,4*0,1*109	2025-БТ-Маштоца-28		9	
17	Бетонное основание В15 (0,13м)	м3	6,54	0,4*0,15*109	2025-БТ-Маштоца-28		9	
18	**Озеленение**	**м2**	418,60	270,6+148	2025-БТ-Маштоца-28		9	
19	Плодородный грунт 0,2м	м3	83,80	419х0,2	2025-БТ-Маштоца-28		9	
20	Посев семя	м2	419,00	270,6+148	2025-БТ-Маштоца-28		9	
21	Семена газонных трав (30г/м2)	кг	12,57	419х30/1000	2025-БТ-Маштоца-28		9	
22	Полив газонов (25л/м2)	л	10475,00	419х25	2025-БТ-Маштоца-28		9	
23	**Устройство покрытия из бетонной брусчатки**	м2	32,30	32,3	2025-БТ-Маштоца-28		9	
24	Песок Кф не менее 3мм/сут ГОСТ 8726-2014 (0,15м)	м3	4,80	32*0,15	2025-БТ-Маштоца-28		9	

1	2	3	4	5	6	6.1	6.2	7
25	Щебень фракции 20/40 мм (0,1м)	м3	3,20	32*0,1	2025-БТ-Маштоца-28		9	
26	Бетонное основание В15 (0,13м)	м3	4,16	32*0,13	2025-БТ-Маштоца-28		9	
27	Дорожная сетка сварная 100*100*5мм	м2	64,00	32*2	2025-БТ-Маштоца-28		9	
28	Сухая ЦБС ТУ 400-24-114-91 (0,05м)	м3	1,60	32*0,05	2025-БТ-Маштоца-28		9	
29	Бетонная брусчатка (0.06м)	м3	1,92	32*0,06	2025-БТ-Маштоца-28		9	
30	**Устройство резинового покрытия 1 спортивной зоны**	**м2**	100,10	65,3+34,8	2025-БТ-Маштоца-28		9	
31	Песок Кф не менее 3мм/сут ГОСТ 8726-2014 (0,15м)	м3	15,00	100*0,15	2025-БТ-Маштоца-28		9	
32	Щебень фракции 20/40 мм (0,1м)	м3	10,00	100*0,1	2025-БТ-Маштоца-28		9	
33	Бетонное основание В15 (0,13м)	м3	13,00	100*0,13	2025-БТ-Маштоца-28		9	
34	Дорожная сетка сварная 100*100*5мм	м2	200,00	100*2	2025-БТ-Маштоца-28		9	
35	Резиновая крошка (0,03м)	м3	3,00	100*0,03	2025-БТ-Маштоца-28		9	
36	Травмобезопасное покрытие (EPDM крошка) (0,01м)	м3	1,00	100*0,01	2025-БТ-Маштоца-28		9	
37	**Устройство резинового покрытия 2**	**м2**	80,50	80,5	2025-БТ-Маштоца-28		9	
38	Песок Кф не менее 3мм/сут ГОСТ 8726-2014 (0,15м)	м3	12,15	81*0,15	2025-БТ-Маштоца-28		9	
39	Щебень фракции 20/40 мм (0,1м)	м3	8,10	81*0,1	2025-БТ-Маштоца-28		9	
40	Бетонное основание В15 (0,13м)	м3	10,53	81*0,13	2025-БТ-Маштоца-28		9	
41	Дорожная сетка сварная 100*100*5мм	м2	162,00	81*2	2025-БТ-Маштоца-28		9	
42	Резиновая крошка (0,03м)	м3	2,43	81*0,03	2025-БТ-Маштоца-28		9	
43	Травмобезопасное покрытие (EPDM крошка) (0,01м)	м3	0,81	81*0,01	2025-БТ-Маштоца-28		9	
44	**Устройство резинового покрытия 3**	**м2**	58,00	58	2025-БТ-Маштоца-28		9	
45	Песок Кф не менее 3мм/сут ГОСТ 8726-2014 (0,15м)	м3	8,70	58*0,15	2025-БТ-Маштоца-28		9	
46	Щебень фракции 20/40 мм (0,1м)	м3	5,80	58*0,1	2025-БТ-Маштоца-28		9	
47	Бетонное основание В15 (0,13м)	м3	7,54	58*0,13	2025-БТ-Маштоца-28		9	
48	Дорожная сетка сварная 100*100*5мм	м2	116,00	58*2	2025-БТ-Маштоца-28		9	
49	Резиновая крошка (0,03м)	м3	1,74	58*0,03	2025-БТ-Маштоца-28		9	
50	Травмобезопасное покрытие (EPDM крошка) (0.01м)	м3	0,58	58*0,01	2025-БТ-Маштоца-28		9	
51	**Устройство резинового покрытия 4**	**м2**	239,00	239	2025-БТ-Маштоца-28		9	
52	Песок Кф не менее 3мм/сут ГОСТ 8726-2014 (0,15м)	м3	35,85	239*0,15	2025-БТ-Маштоца-28		9	
53	Щебень фракции 20/40 мм (0,1м)	м3	23,90	239*0,1	2025-БТ-Маштоца-28		9	
54	Бетонное основание В15 (0,13м)	м3	31,07	239*0,13	2025-БТ-Маштоца-28		9	
55	Дорожная сетка сварная 100*100*5мм	м2	478,00	239*2	2025-БТ-Маштоца-28		9	
56	Резиновая крошка (0,03м)	м3	7,17	239*0,03	2025-БТ-Маштоца-28		9	
57	Травмобезопасное покрытие (EPDM крошка) (0,01м)	м3	2,39	239*0,01	2025-БТ-Маштоца-28		9	
58	**Малые архитектурные формы**	**шт**	11,00		2025-БТ-Маштоца-28		11	
59	Уникальный уличный стол	шт	2,00	5,7х1,8х0,8	2025-БТ-Маштоца-28		11	ROMAN GROUP
60	Качели-балансир	шт	1,00	4,7х4,1х3,3м	2025-БТ-Маштоца-28		11	ROMAN GROUP
61	Лавка металлическая	шт	2,00	4,4х0,4х0,5м	2025-БТ-Маштоца-28		11	ROMAN GROUP
62	Качель с двумя гнездами КЛ-009	шт	1,00	6,9х1,9х2,7м	2025-БТ-Маштоца-28		11	KUBI STUDIO
63	Игровой комплекс+уникальная игровая конструкция	шт	1,00	11.7х4,0х5,3м	2025-БТ-Маштоца-28		11	ROMAN GROUP
64	Уникальный игровой домик с отверстием из дерева	шт	1,00	3,0х3,2х3,0м	2025-БТ-Маштоца-28		11	
65	Уникальный навес над оборудованием	шт	1,00	4,4х4,5х3м	2025-БТ-Маштоца-28		11	
66	Спортивный комплекс	шт	1,00	5,4х3.0х2.6м	2025-БТ-Маштоца-28		11	ROMAN GROUP
67	Лазательный комплекс	шт	1,00	4,1х2,2х0,9м	2025-БТ-Маштоца-28		11	ROMAN GROUP
68	Уникальная спортивная площадка	шт	1,00	6,0х11,9х4,0м	2025-БТ-Маштоца-28		11	
69	Металлическая уличная урна с крышкой	шт	3,00	0,5х0,5х0,8м	2025-БТ-Маштоца-28		11	
70	Кран поливочный незамерзающий	шт	10,00	7+3	2025-БТ-Маштоца-28		12	
71	Труба ПНД 25мм (шланг армированный гибкий)	м	82,00	70+12	2025-БТ-Маштоца-28		12	
72	Опоры уличного освещения со светильниками Типа "Авеню" с фундаментами	шт	6,00	5+1	2025-БТ-Маштоца-28		14	
73	Воздушные сети наружного освещения	мп	81,00		2025-БТ-Маштоца-28		12	ВВГ-Пнг(А)-LS 2 х 2.5 мм (ГОСТ 31996-2012)